RehaPro

Route de Jussy 38c – 1226 Thônex
info@rehapro.ch
www.rehapro.ch

fumagalli Care&Reha

SHIFU

Gamme de verticalisateurs posturaux composée de trois modèles : AIR pour la statique en décubitus dorsal, EARTH pour la statique en décubitus ventral et OCEAN pour la statique dorsale/ventrale. Chaque modèle est proposé en plusieurs tailles afin de s'adapter aux besoins des différentes tranches d'âge, des enfants aux adolescents, jusqu'aux adultes.

Tous les modèles sont dotés d'un châssis léger, extrêmement maniable, aux dimensions étudiées pour pouvoir être utilisés même dans des espaces restreints, ou rangés facilement lorsqu'ils ne sont pas utilisés. La forme particulière de la base permet à l'accompagnant de s'approcher au plus près de la personne, ou d'approcher au maximum le verticalisateur du lit ou du fauteuil roulant, sans encombrement, grâce notamment à la hauteur libre de la base (pas moins de 20 cm !) et aux roues pivotantes pratiques, équipées de frein.



SHIFU OCEAN

De la position allongée à la position debout !

L'inclinaison du plan est fluide, sans à-coups, et s'effectue au moyen d'un vérin à gaz actionné par pédale pour les tailles 1 et 2, et par moteur électrique pour la taille 3.

Le plan dispose d'une plage d'inclinaison très large, de la position horizontale à la position verticale, afin de permettre l'accès à différents dispositifs d'aide et d'offrir à la personne une mise en charge des membres réellement progressive.

Chaque modèle est constitué de modules fonctionnels, étudiés pour permettre une personnalisation maximale et garantir une surface d'appui adaptée selon les différents parcours de rééducation.

Les réglages sont faciles et très rapides à réaliser.

La structure

Shifu garantit confort, stabilité et sécurité grâce à des éléments modulaires qui s'assemblent pour créer des soutiens personnalisés, adaptés aux différents besoins thérapeutiques du rééducateur et de l'utilisateur.

Chaque verticalisateur est doté d'un plan matelassé pour l'appui du corps, réglable progressivement en inclinaison et en longueur pour s'adapter aux dimensions de la personne.

Les appuis-pieds sont réglables en hauteur, en écartement des pieds, en rotation interne/externe et en flexion-extension, de manière indépendante.



SHIFU AIR



SHIFU EARTH







Aussi pour les adultes !

Les trois modèles en taille 3, spécifique aux personnes adultes, disposent d'un réglage de l'inclinaison par moteur électrique basse tension, avec télécommande permettant à l'utilisateur de modifier sa position de façon autonome.

Bien que conçus pour un usage professionnel, leur facilité d'utilisation et leurs dimensions compactes en permettent également l'usage à domicile.

Ocean, Air ou Earth ?

Shifu OCEAN est un modèle de verticalisateur réversible, qui passe de la posture VENTRALE à la posture DORSALE et inversement en quelques gestes : il est en effet fourni avec tous les accessoires nécessaires aux deux utilisations, et le plan d'appui est conçu pour permettre le réglage de sa longueur.

Shifu AIR est le verticalisateur pour la posture DORSALE, tandis qu'EARTH est destiné à la posture VENTRALE : choisissez la configuration la plus adaptée, la taille, et ajoutez les accessoires pour un soutien parfait !

RehaPro
Route de Jussy 38c – 1226 Thônex
info@rehapro.ch
www.rehapro.ch

Tous les accessoires : composez votre configuration !



840382
Appui-tête postural



840315-16
Soutien latéral du tronc, simple

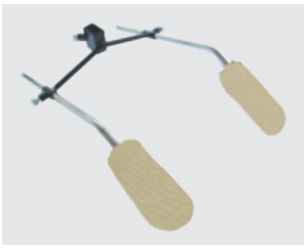

840352
Paire de soutiens d'épaules

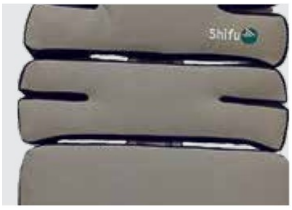

840361-62-63
Extension pour Shifu Earth



840310-11
Écarteur de hanches



840312-13
Unité posturale pour le bassin, composée d'une poussée sacrée avec paire de flancs latéraux



840394-95-96
Ceinture simple, avec système de fermeture certifié



840373-74
Coussinet matelassé pour ceinture simple



840391-92-93
Tablette



840397-98-99
Paire de soutiens de genoux

RÉFÉRENCES FABRICANT

Fumagalli Care&Reha srl
Dispositif de Classe I
Code CND Y034821
Code DPCM 2017 04.48.21.018/.006
Répertoire des Dispositifs Médicaux 1914858/R

RehaPro

Route de Jussy 38c – 1226 Thônex
info@rehapro.ch
www.rehapro.ch

Fiche dimensionnelle

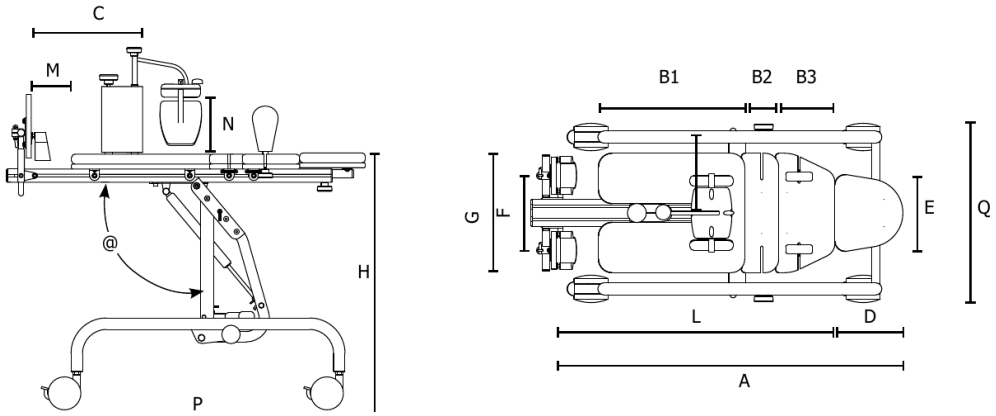

	RÉFÉRENCES	Unité	TAILLE 1	TAILLE 2	TAILLE 3
	Charge maximale admissible	Kg	70	90	135
A	Longueur totale AIR	cm	96-130	115-160	145-195
A	Longueur totale EARTH	cm	85-105	100-126	125-155
L	Longueur AIR	cm	76-110	95-140	120-170
L	Longueur EARTH	cm	65-87,5	79,5-105	101-129
B1	Longueur du plan inférieur AIR	cm	53	68	93
B1	Longueur du plan inférieur EARTH et OCEAN	cm	43	53	63
B2	Longueur d'extension du plan (config. Air et Ocean uniquement)	cm	10	15	15
B3	Longueur du plan supérieur	cm	16,5	20,5	20,5
C	Hauteur de l'écarteur	cm	25-60	25-70	25-100
D	Longueur de l'appui-tête	cm	20	20	25
E	Largeur de l'appui-tête	cm	22,5	22,5	30
F	Réglage des appuis-pieds	cm	13-31	13-31	15-43
G	Largeur du plan matelassé	cm	35	45	60
H	Hauteur du plan au sol	cm	79	87	82
M	Hauteur du repose-pied AIR	cm	6-25	6-30	6-40
M	Hauteur du repose-pied EARTH	cm	6-30	6-32	6-40
N	Profondeur de poussée sacrée EARTH	cm	11-20	11-20	17-34
P	Longueur du châssis	cm	93	113	133
Q	Largeur du châssis	cm	52	58	69
@	Angle d'inclinaison	°	5°-95°	5°-95°	5°-92°
	Rayon de braquage	cm	105	133	148
	Poids du dispositif	Kg	30	45	50
	Taille de l'utilisateur	cm	100-130	120-160	150-195

Couleur du rembourrage :

Taille 1 Taille 2 Taille 3

